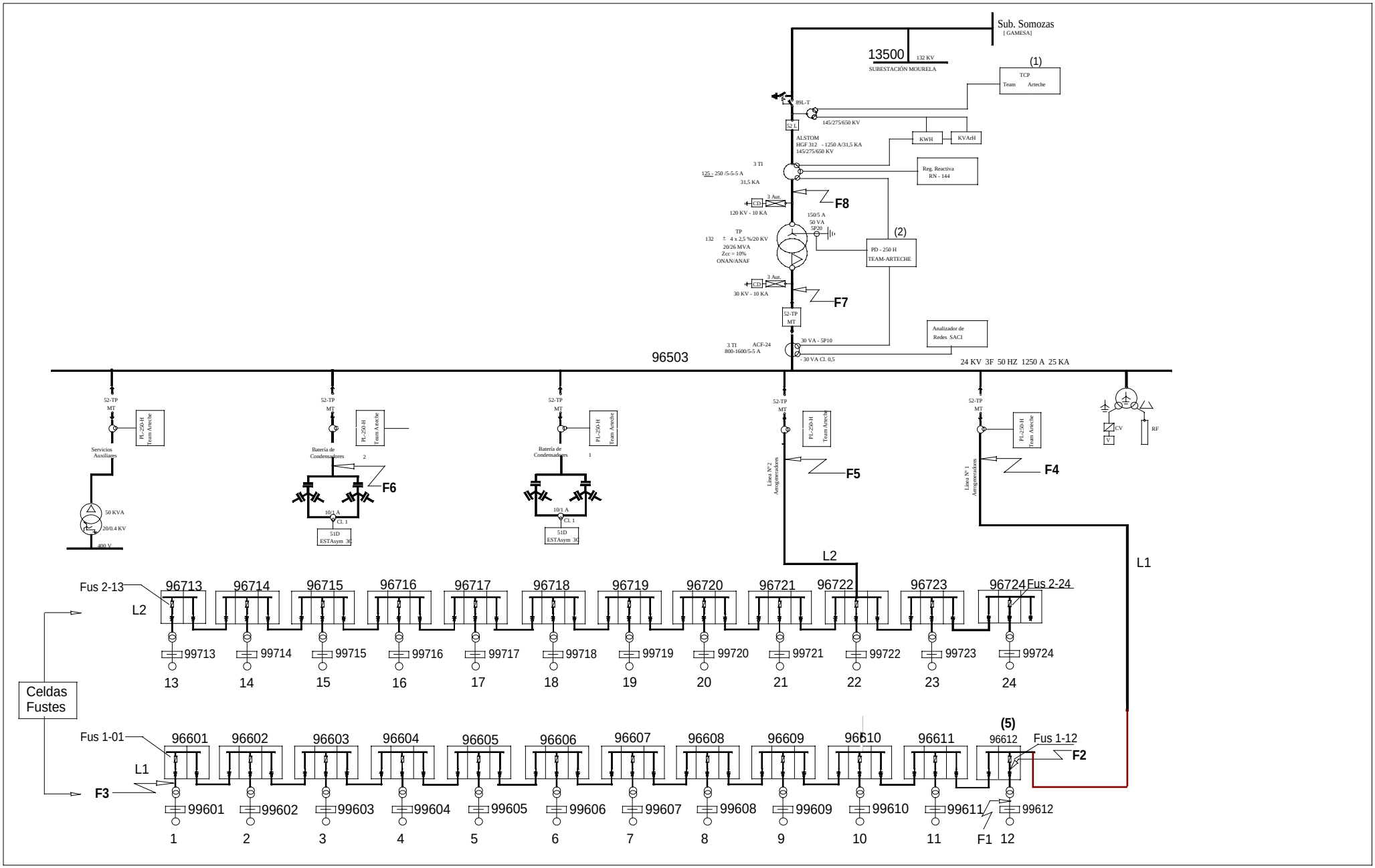
Sub. Somozas
[GAMESA]
13500
132 KV
SUBESTACIÓN MOURELA
(1)
TCP
Team Arteche
89L-T
52 L
145/275/650 KV
ALSTOM
HGF 312 - 1250 A/31,5 KA
145/275/650 KV
KWH
KVArH
3 TI
125 - 250 /5-5-5 A
31,5 KA
Reg. Reactiva
RN - 144
3 Aut.
CD
120 KV - 10 KA
F8
150/5 A
50 VA
5P20
TP
132 ± 4 x 2,5 %/20 KV
20/26 MVA
Zcc = 10%
ONAN/ANAF
(2)
PD - 250 H
TEAM-ARTECHE
3 Aut.
CD
30 KV - 10 KA
F7
52-TP
MT
Analizador de
Redes SACI
3 TI
800-1600/5-5 A
ACF-24
30 VA - 5P10
- 30 VA Cl. 0,5
96503
24 KV 3F 50 HZ 1250 A 25 KA
52-TP
MT
PL-250-H
Team Arteche
Servicios
Auxiliares
50 KVA
20/0.4 KV
400 V
Batería de
Condensadores
2
F6
10/1 A
Cl. 1
51D
ESTAsym 3C
Batería de
Condensadores
1
Línea Nº2
Aerogeneradores
F5
Línea Nº 1
Aerogeneradores
F4
CV
RF
L2
L1
Fus 2-13
96713
96714
96715
96716
96717
96718
96719
96720
96721
96722
96723
96724
Fus 2-24
99713
99714
99715
99716
99717
99718
99719
99720
99721
99722
99723
99724
13
14
15
16
17
18
19
20
21
22
23
24
Celdas
Fustes
Fus 1-01
96601
96602
96603
96604
96605
96606
96607
96608
96609
96610
96611
(5)
96612
Fus 1-12
F2
F3
99601
99602
99603
99604
99605
99606
99607
99608
99609
99610
99611
99612
1
2
3
4
5
6
7
8
9
10
11
F1
12